assistencia@celmoveis.com.br
(32) 3559- 1559 | 3559- 1550

Esquema de Montagem

Base Belle 1,20 / 1,70

RELAÇÃO DE FERRAGENS

COD	QTD	DESCRIÇÃO
0000	08	Parafuso 7x80
0000	01	Chapa Metalica
0000	28	Parafuso 3,5x14
0000	04	Parafuso 4x25
0000	04	Cantoneira 04 Furos
0000	02	Cavilha 8x30
0000	06	Silicone Gotinha
0000	08	Parafuso 7x40

RELAÇÃO DE PEÇAS

ID	COD	QTD	DESCRIÇÃO
A	5129	01	Tampo Mesa Belle 1,70
B	5131	01	Vidro Mesa Belle 1,70
C	5409	04	Lateral Montada Base Belle
D	5410	02	Pe Montado Base Belle
E	5412	02	Suporte do Tampo da Mesa 1,70
A	5128	01	Tampo Mesa Belle 1,20
B	5130	01	Vidro Mesa Belle 1,20
E	5519	02	Suporte do Tampo da Mesa 1,20

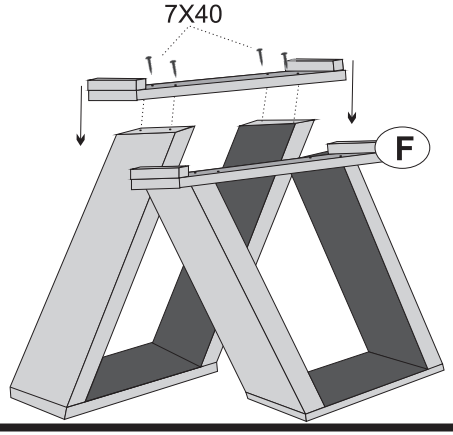

MONTAGEM DO PRODUTO

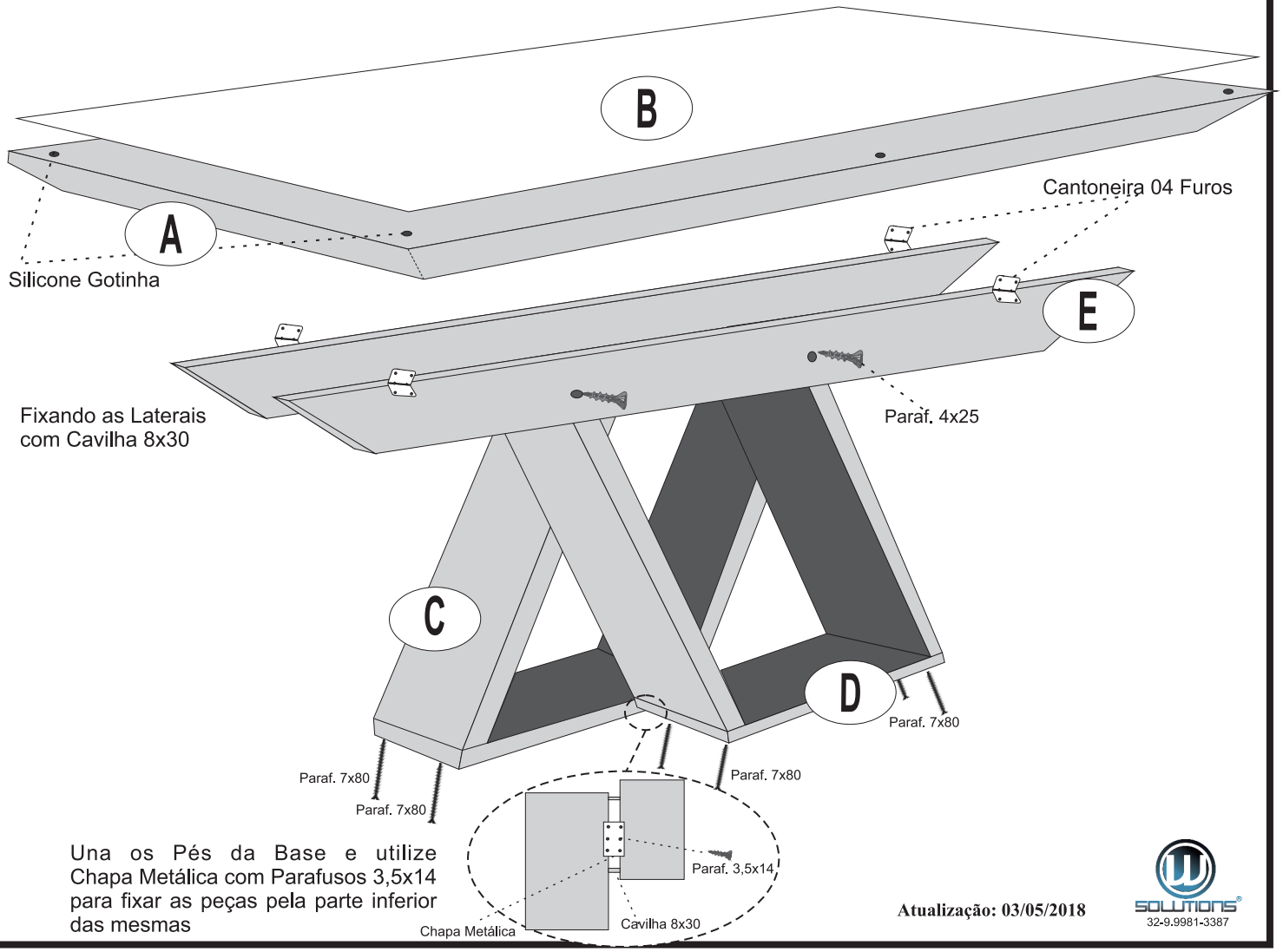

Una os Pés da Base e utilize Chapa Metálica com Parafusos 3,5x14 para fixar as peças pela parte inferior das mesmas

Atualização: 03/05/2018

SOLUTIONS
32-9.9981-3387

Termo de Garantia

Parabéns! Você acaba de comprar um produto que é refência de qualidade, durabilidade e beleza em todo o Brasil. Isso porque a Cel Móveis faz de tudo para oferecer a você as melhores salas de jantar do mercado.

DISPOSIÇÕES E PRAZOS DE GARANTIA

Este produto tem garantia de 06 (seis) meses, sendo 03 (três) meses referente ao código de defesa do consumidor e 03 (três) meses pela Cel Móveis, a partir da data da Nota fiscal emitida pela loja onde foi adquirido o produto. A garantia cobre defeitos de fabricação, vícios ocultos e degradação precoce das matérias primas e componentes empregados na produção.

A garantia não cobre envio e retorno do produto a indústria.

EXCLUSÃO DA GARANTIA

1) Verifique o estado da embalagem do produto no momento da entrega. Se houver danos nas mesmas de forma que possa provocar danos às peças, comunique imediatamente a loja onde adquiriu o produto preenchendo o formulário em anexo;

2) Esta garantia não cobre defeitos de montagem e mau uso. A Cel Móveis não se responsabiliza pela montagem e entrega ao consumidor.

3) Uso de ferramentas e reparos não autorizados pela Cel Móveis implicará na perda da garantia.

4) A exposição do produto a umidade, calor excessivo, produtos quimicos e incidência direta a luz solar implicará na perda da garantia.

5) Para assegurar o direito a garantia preencha corretamente a ficha abaixo.

LIMPEZA E CONSERVAÇÃO

1) Na limpeza utilizar pano limpo e levemente umedecidos. Pode-se utilizar lustra móveis.

2) Não utilizar de forma alguma objetos ásperos e produtos a base de solventes como álcool, gasolina, acetona, etc.

VIA DA LOJA

Li as instruções e estou plenamente satisfeito com o produto e sua montagem.

Data da aquisição:_____/_____/_____ Nota Fiscal nº_____

Produto: _____

Loja onde comprou: _____Tel: _____

Nome do consumidor: _____

CPF: _____

Assinatura_____

Observação:

VIA DO CONSUMIDOR

Li as instruções e estou plenamente satisfeito com o produto e sua montagem.

Data da aquisição:_____/_____/_____ Nota Fiscal nº_____

Produto: _____

Loja onde comprou: _____Tel: _____

Nome do consumidor: _____

CPF: _____

Assinatura_____

Observação: